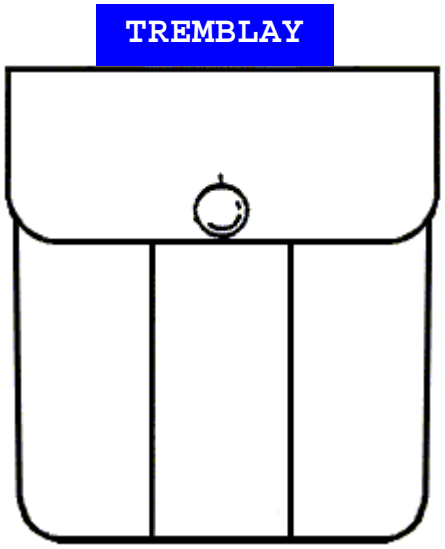

Name tag
Plaquette d'identité

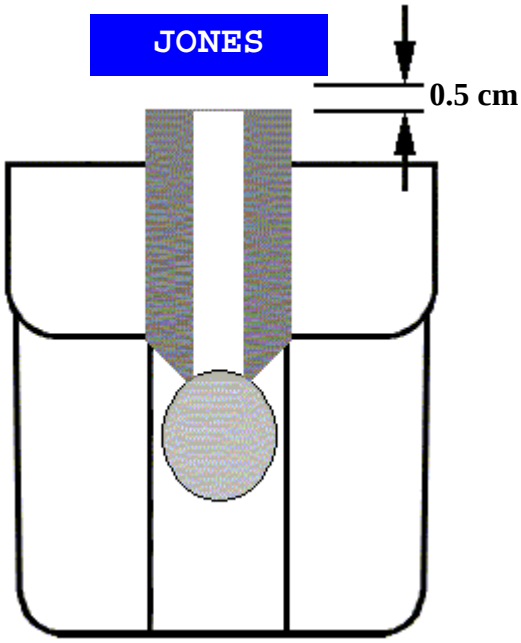

Name tag with Cadet Medal(s)
Plaquette d'identité avec médaille(s) de cadet

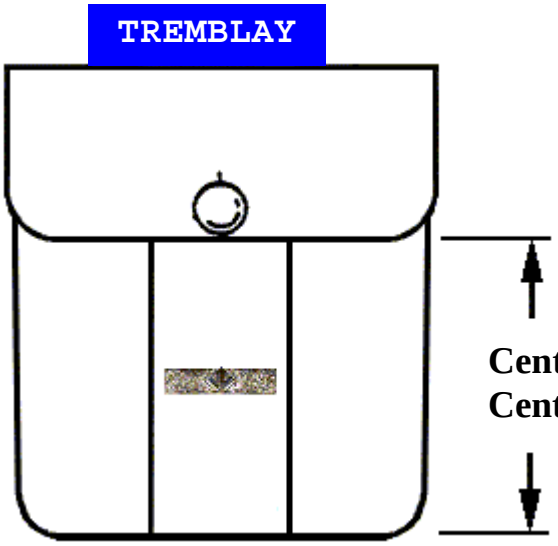

Name tag with one pin amongst the Commendation or Duke of Edinburgh Pins
Plaquette d'identité avec une épinglette parmi les épinglettes de la citation ou du prix du Duc D'Édimbourg

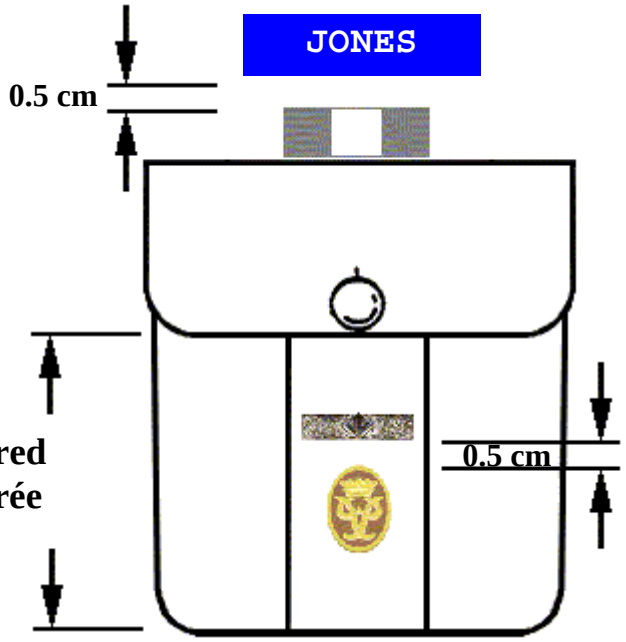

Name tag, Cadet Medal ribbon(s) with both Commendation and Duke of Edinburgh Pins
Plaquette d'identité, ruban(s) de médaille de cadet avec l'épinglette de la citation et l'épinglette du Prix du Duc d'Édimbourg

Right breast pocket
Poche de poitrine droite